PRZEKROJE POPRZECZNE

PRZYCZÓŁEK OD STRONY STRUGIENIC

PRZEKRÓJ B - B 1:50

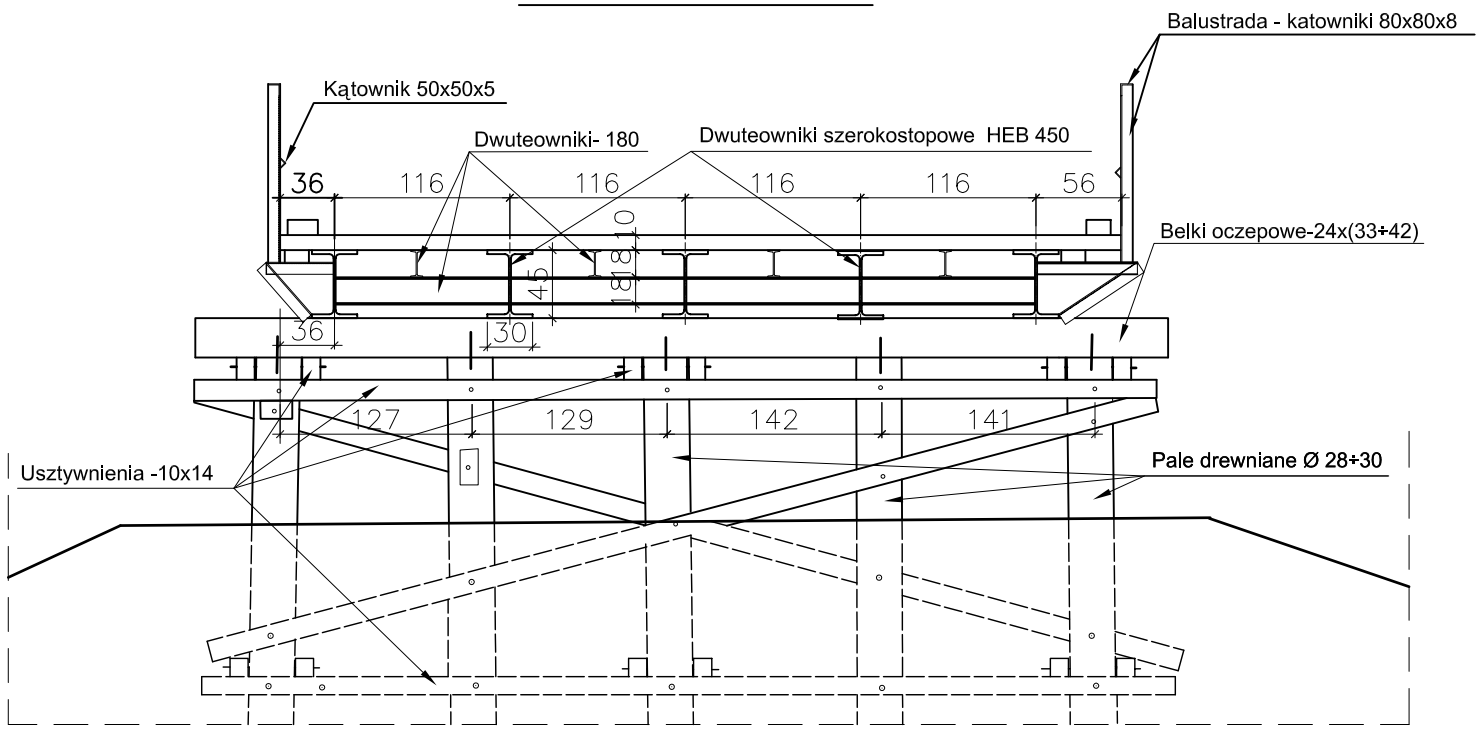

PRZYCZÓŁEK OD STRONY STRUGIENIC

PRZEKRÓJ C - C 1:50

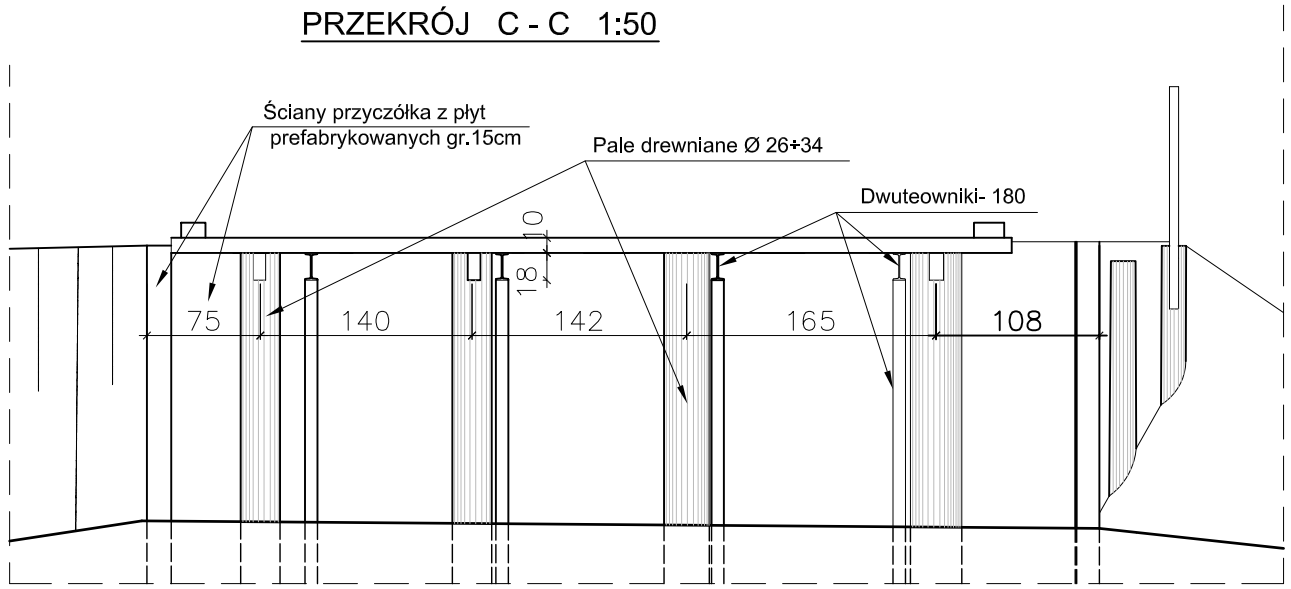

PRZEKRÓJ POPRZECZNY A - A 1:50

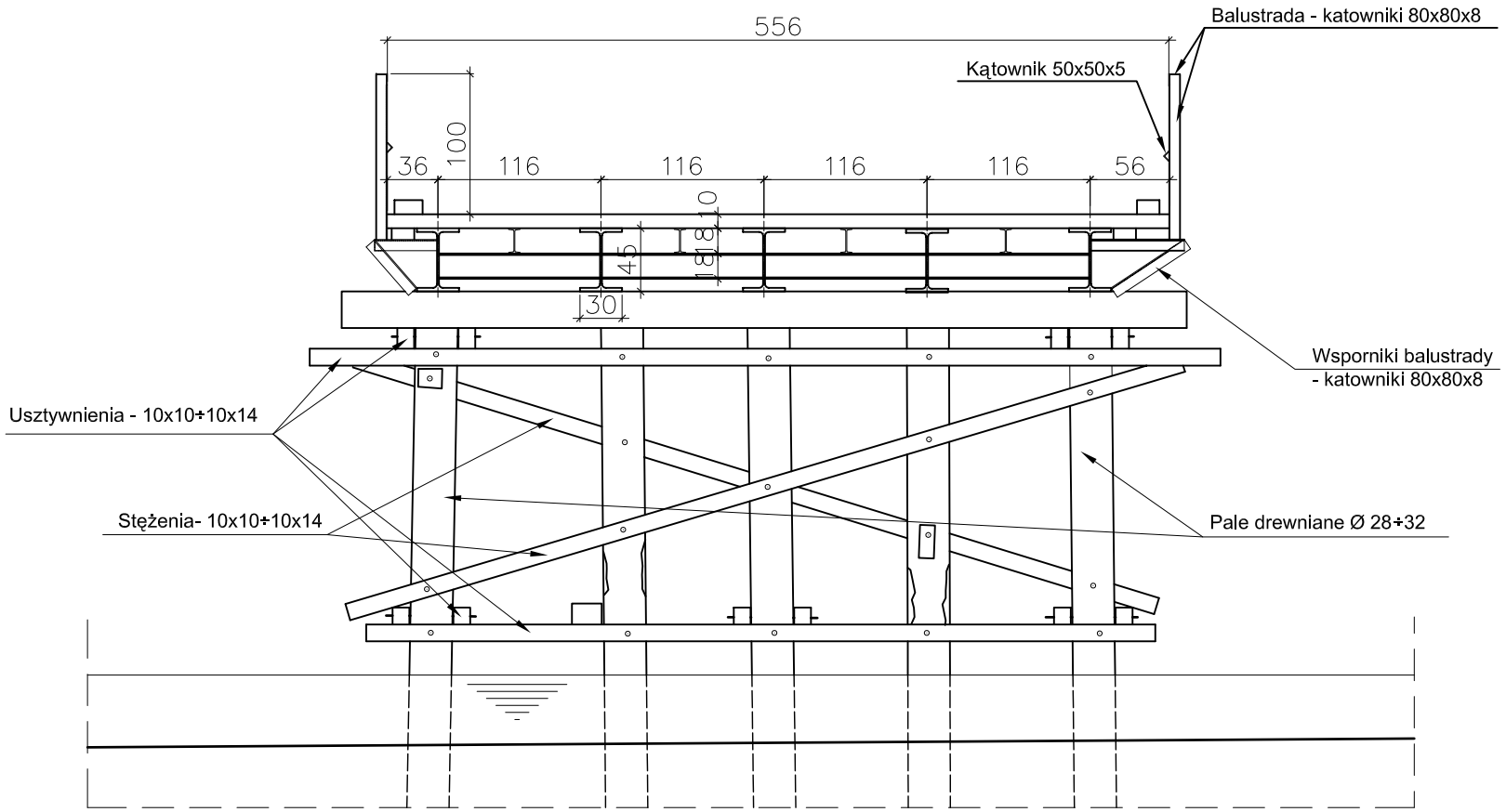

BIURO PROJEKTOWANIA "MOSTY, TUNELE, FUNDAMENTY"				
Nazwa opracowania:	PROJEKT ROZBIÓRKI MOSTU W M. STRUGIENICE			
Nazwa rysunku:	INWENTARYZACJA MOSTU - PRZEKROJE			Skala 1 : 50
Opracował:	mgr inż. Jerzy Baranowski spec. - mosty upr. nr 451/89/WŁ		12.2008	Rys. nr 5
Opracował:	techn. bud. Andrzej Podgórski		12.2008	